AMB(AMB-RH)　ラッピング端子台［セルフアップ式］

JDS

■ご注文に際して

ＡＭＢ － １２ － Ｃ Ｎ Ａ

①　②　③ ④ ⑤

① 基本型式
② 極数
③ カバー仕様
　Ｎ … カバー無
　Ｃ … カバー有
④ 銘板仕様
　Ｎ … 銘板無
⑤ 端子ねじ仕様
　Ａ … 鉄ねじ丸座金
　Ｃ … 真鍮ねじ丸座金

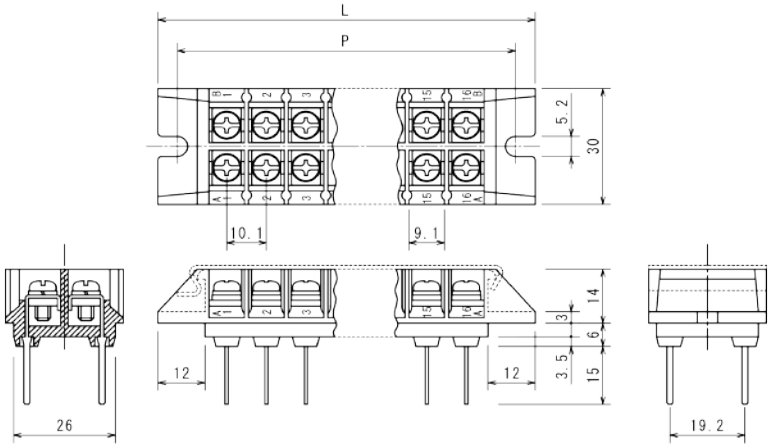

注1.カバーやHN等のオプション品については「オプション各種」をご覧ください。
注2.（　）型式は日立グループ様の呼称です。

仕　様		
定格電圧		250V
定格電流		5A
絶縁抵抗	端子間	20MΩ以上（DC500V）
	対地間	20MΩ以上（DC500V）
耐電圧	端子間	AC2000V　1分間
	対地間	AC2000V　1分間
適合電線		2mm^2 以下
端子ねじ		M4

材　質	
絶縁部	ポリカーボネート
充電部	黄銅
端子ねじ	鉄　または　黄銅

備　考
1.　ラッピング端子台です。

寸　法		
極数	L	P
12	86	76
32	187	177