◆ 2列ターミナル ◆

●TTN34・TTN40K　2列ターミナルは、ねじキャップ部が丸形と六角の2種あります。

●ねじキャップ部の色は左右別色で黒赤にわかれています。

●結線方法は電線軸部の孔に挿入し、キャップねじで締付けられます。

●キャップねじの中心孔にはバナナジャックの挿入もできます。

●電線の挿入方向を締付ピン④の向きを変えることにより簡単に変更できます。

■ TTN34　　20A

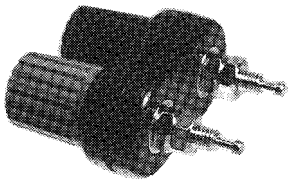

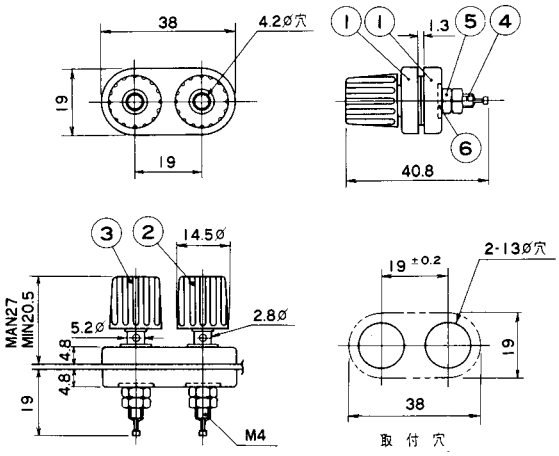

取付鈑厚　1.5～3.0t　MAX

■ TTN40K　　20A

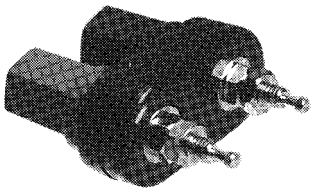

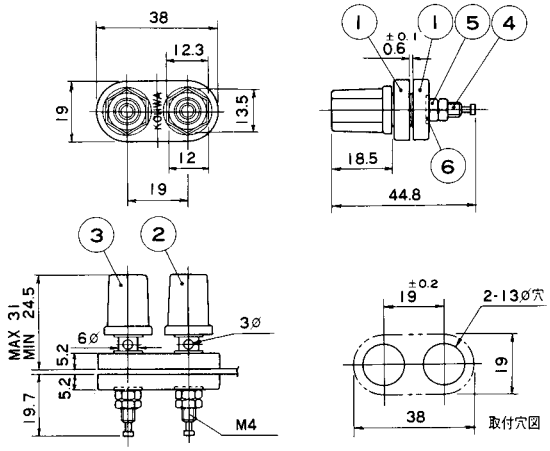

F

● TTN34-40K規格表

No.	部品名	材質	規格	処理
1	ブッシング	A B S	9 4 V - 0	黒 色
2	ツマミネジ	A B S	9 4 V - 0	赤 色
3	ツマミネジ	A B S	9 4 V - 0	黒 色
4	本 体	黄 銅	B S B	ニッケルメッキ
5	ナ ッ ト	黄 銅	B S B	ニッケルメッキ
6	ワッシャー	黄 銅	B S P	ニッケルメッキ

SPECIFICATIONS
●定　格　　250V　20A
●絶縁抵抗DC1000V 1000MΩ以上
●耐電圧AC2000V 1分間異常なし
●使用温度　－40℃～＋60℃