◆ 基板用端子台(ピッチ10mm,M3.5)カバー不可 ――ナイロン材質 ◆

■TBS21A

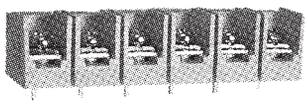

生産中止

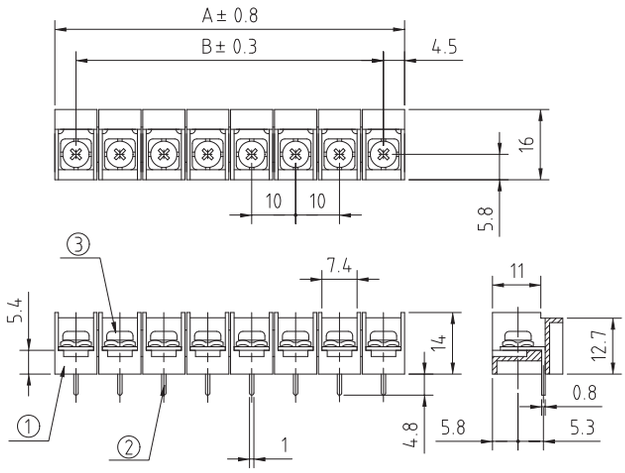

P (極数)	寸法 [mm] A	B
1	9	0
2	19	10
3	29	20
4	39	30
5	49	40
6	59	50
7	69	60
8	79	70
9	89	80
10	99	90
11	109	100
12	119	110
13	129	120
14	139	130
15	149	140
16	159	150
17	169	160
18	179	170
19	189	180
20	199	190
21	209	200
22	219	210
23	229	220
24	239	230

No.	部品名	材質	規格	処理	備考
1	基台	ナイロン66	94V-0		灰色、乳白色
2	導電板	黄銅	C2680R	スズメッキ	t=0.8
3	結線ビス	鋼	SWCH	ニッケルメッキ	40N(M3.5×7L)

型名指定方法
TBS21A-□P-NF
極数
RoHS対応

定格	250V、15A
適合電線	2mm²
絶縁抵抗	DC500V、500MΩ以上
耐電圧	AC2000V-1分間異常なし
温度上昇	25℃以下
使用温度	−40℃～+70℃
ビス締付トルク(推奨)	M3.5:0.8Nm

■TBS21B

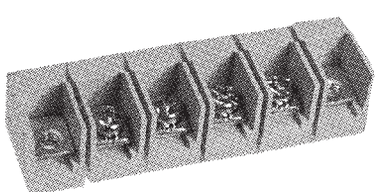

生産中止

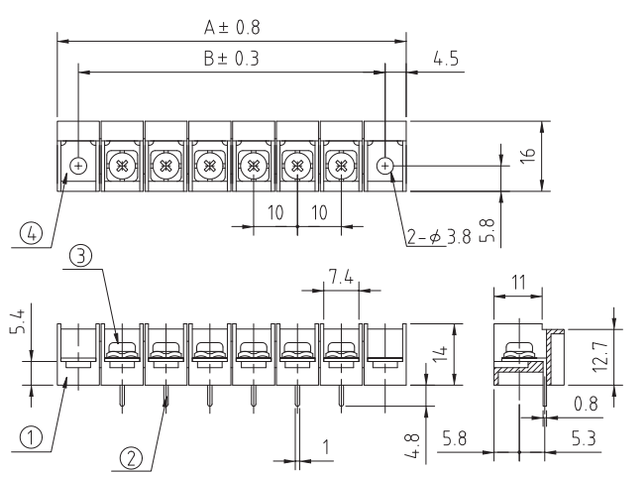

P (極数)	寸法 [mm] A	B
1	29	20
2	39	30
3	49	40
4	59	50
5	69	60
6	79	70
7	89	80
8	99	90
9	109	100
10	119	110
11	129	120
12	139	130
13	149	140
14	159	150
15	169	160
16	179	170
17	189	180
18	199	190
19	209	200
20	219	210
21	229	220
22	239	230

No.	部品名	材質	規格	処理	備考
1	基台	ナイロン66	94V-0		灰色、乳白色
2	導電板	黄銅	C2680R	スズメッキ	t=0.8
3	結線ビス	鋼	SWCH	ニッケルメッキ	40N(M3.5×7L)
4	取付金具	黄銅	C2680R	ニッケルメッキ	t=0.8

型名指定方法
TBS21B-□P-NF
極数
RoHS対応

定格	250V、15A
適合電線	2mm²
絶縁抵抗	DC500V、1000MΩ以上
耐電圧	AC2000V-1分間異常なし
温度上昇	25℃以下
使用温度	−40℃～+85℃
ビス締付トルク(推奨)	M3.5:0.8Nm